TCM

Новаторская машина

iNOMA

Вилочные погрузчики с двигателями внутреннего сгорания

2,0-3,5 тонны

(противовесного типа)

ТЕХНИЧЕСКИЕ ХАРАКТЕРИСТИКИ

СТАНДАРТНЫЕ ТЕХНИЧЕСКИЕ ХАРАКТЕРИСТИКИ

Характеристики	1	Фирма-изготовитель				TCM											
	2	Модель				FG20C3	FG20T3	FG25C3	FG25T3	FG30C3	FG30T3	FHG20C3	FHG20T3	FHG25C3	FHG25T3	FHG30C3	FHG30T3	FG35T3S
	3	Грузоподъемность			кг	2000		2500		3000		2000		2500		3000		3500
	4	Центр приложения нагрузки			мм	500		500		500		500		500		500		500
	5	Тип питания				Бензин		Бензин		Бензин		Бензин		Бензин		Бензин		Бензин
	6	Положение оператора				Сидячее		Сидячее		Сидячее		Сидячее		Сидячее		Сидячее		Сидячее
	7	Тип шин		Передние / задние		Пневматический		Пневматический		Пневматический		Пневматический		Пневматический		Пневматический		Пневматический
	8	Колеса (x = ведомые)		Передние / задние		2X / 2		2X / 2		2X / 2		2X / 2		2X / 2		2X / 2		2X / 2
Размеры	9	Максимальная высота вил			мм	3000		3000		3000		3000		3000		3000		3000
	10	Свободный подъем			мм	110		110		165		110		110		165		170
	13	Размер вил		Д x Ш x Т	мм	1070 × 122 × 40		1070 × 122 × 40		1070 × 125 × 45		1070 × 122 × 40		1070 × 122 × 40		1070 × 125 × 45		1070 × 150 × 50
		Ширина разведения вил (внешняя)		Макс. / Мин.	мм	1020 / 244		1020 / 244		1090 / 250		1020 / 244		1020 / 244		1090 / 250		1090 / 300
	14	Угол наклона		Вперед / Назад	градус	6 / 12		6 / 12		6 / 12		6 / 12		6 / 12		6 / 12		6 / 12
	15	Длина до передней части вил			мм	2485		2555		2705		2485		2555		2705		2800
	16	Габаритная ширина			мм	1150		1150		1225		1150		1150		1225		1290
	17	Высота мачты с опущенными вилами			мм	2030		2030		2075		2030		2030		2075		2135
	18	Высота мачты с поднятыми вилами			мм	4030		4030		4260		4030		4030		4260		4255
	19	Высота надголовного защитного козырька (EXB, EXK)			мм	2070		2070		2090		2070		2070		2090		2140
		Высота надголовного защитного козырька (EXC, EXE, EXN)			мм	2130		2130		2150		2130		2130		2150		2200
	20	Высота сиденья оператора			мм	1045		1045		1070		1045		1045		1070		1120
	21	Радиус поворота (внешний)			мм	2170		2240		2400		2170		2240		2400		2470
	22	Расстояние расположения груза (от центральной линии передней оси до передней поверхности вил)			мм	450		450		480		450		450		480		495
		Задний свес			мм	435		505		525		435		505		525		605
	23	Номинальная ширина проема при складывании под прямым углом			мм	3890		3960		4150		3890		3960		4150		4265
Эксплуатационные показатели	24	Скорость	Макс. скорость движения (Вперед / назад)	Полная нагрузка	км/ч	18,5		18,5		19		18,5		18,5		19		18,5
				Без нагрузки	км/ч	19		19		19,5		19		19		19,5		19
	25		Скорость подъема	Полная нагрузка	мм/с	540		540		440		600		600		500		400
				Без нагрузки	мм/с	580		580		490		620		620		520		450
	26		Скорость опускания	Полная нагрузка	мм/с	450		450		450		450		450		450		420
				Без нагрузки	мм/с	550		550				550		550				450
	28	Макс. тяговое усилие		Полная нагрузка	кН	12,3	16,7	12,3	16,7	10,8	14,2	14,2	22,1	14,2	22,1	12,7	19,6	17,0
				Без нагрузки	кН	8,3		8,3		9,8		8,3		8,3		9,8		9,8
	30	Макс. преодолеваемый уклон*		Полная нагрузка	%	20	28	19	24	14	18	24	36	21	33	18	24	17
				Без нагрузки	%	20		20		20		20		18		20		16
Масса	32	Полная масса			кг	3220		3570		4250		3230		3580		4260		4820
	33	Распределение массы	Полная нагрузка	Передние	кг	4620		5350		6350		4630		5350		6350		7235
				Задние	кг	600		720		900		600		730		910		1085
	34		Без нагрузки	Передние	кг	1400		1370		1620		1450		1370		1620		1685
				Задние	кг	1780		2200		2630		1780		2210		2640		3135
Шасси и колеса	35	Шины	Номер	Передние / задние		2 / 2		2 / 2		2 / 2		2 / 2		2 / 2		2 / 2		2 / 2
	36		Размер	Передние		7.00-12-12PR(I)		7.00-12-12PR(I)		28X9-15-12PR(I)		7.00-12-12PR(I)		7.00-12-12PR(I)		28X9-15-12PR(I)		250-15-16PR(I)
	37			Задние		6.00-9-10PR(I)		6.00-9-10PR(I)		6.50-10-10PR(I)		6.00-9-10PR(I)		6.00-9-10PR(I)		6.50-10-10PR(I)		6.50-10-12PR(I)
	38	Колесная база			мм	1600		1600		1700		1600		1600		1700		1700
	39	Протектор		Передние	мм	970		970		1000		970		970		1000		1060
				Задние	мм	970		970		970		970		970		970		970
		Высота опорной стенки груза			мм	1000		1000		1220		1000		1000		1220		1220
		Высота надголовного защитного козырька			мм	1005		1005		1005		1005		1005		1005		1005
		Высота противовеса			мм	1110		1110		1130		1110		1110		1130		1180
		Высота расположения штифта сцепки			мм	530		530		560		530		530		560		610
		Высота ступеньки / Высота пола			мм	435 / 650		435 / 650		460 / 680		435 / 650		435 / 650		460 / 680		485 / 730
	40	Дорожный просвет	Мин. с нагрузкой		мм	110		110		140		110		110		140		125
	41		Центр колесной базы		мм	120		120		145		120		120		145		190
	42	Тормоза	Рабочий тормоз (ножной)			Гидравлический – Ножная педаль		Гидравлический – Ножная педаль		Гидравлический – Ножная педаль		Гидравлический – Ножная педаль		Гидравлический – Ножная педаль		Гидравлический – Ножная педаль		Гидравлический – Ножная педаль
	43		Стояночный тормоз			Механический – Ручной рычаг		Механический – Ручной рычаг		Механический – Ручной рычаг		Механический – Ручной рычаг		Механический – Ручной рычаг		Механический – Ручной рычаг		Механический – Ручной рычаг
Двигатель и коробка передач	45	Аккумулятор	Напряжение / емкость (5-ч.)		В/АЧ	12 / 30		12 / 30		12 / 30		12 / 30		12 / 30		12 / 30		12 / 30
	49	Двигатель внутреннего сгорания	Фирма-изготовитель / Модель			NISSAN / K21		NISSAN / K21		NISSAN / K21		NISSAN / K25		NISSAN / K25		NISSAN / K25		NISSAN / K25
	50		Номинальная мощность в л.с. при оборотах		кВт	34,6 при 2250		34,6 при 2250		34,6 при 2250		39,5 при 2100		39,5 при 2100		39,5 при 2100		39,5 при 2100
	51		Номинальный крутящий момент при оборотах		Н-м	153,5 при 1600		153,5 при 1600		153,5 при 1600		188,1 при 1600		188,1 при 1600		188,1 при 1600		188 при 1600
	52		Число цилиндров			4		4		4		4		4		4		4
			Рабочий объем		куб.см.	2065		2065		2065		2488		2488		2488		2488
			Мощность генератора переменного тока		кВт/Амп	0,60 / 50		0,60 / 50		0,60 / 50		0,60 / 50		0,60 / 50		0,60 / 50		0,60 / 50
			Емкость топливного бака		литр	70		70		70		70		70		70		70
	55	Коробка передач	Тип			Ручная	Переключение под нагрузкой	Ручная	Переключение под нагрузкой	Ручная	Переключение под нагрузкой	Ручная	Переключение под нагрузкой	Ручная	Переключение под нагрузкой	Ручная	Переключение под нагрузкой	Переключение под нагрузкой
			Уровень	Вперед - назад		2-2	1-1	2-2	1-1	2-2	1-1	2-2	1-1	2-2	1-1	2-2	1-1	1-1
	57	Рабочее давление	Для приспособлений		МПа	17,7		17,7		17,7		17,7		17,7		17,7		17,7

ПРИМЕЧАНИЕ : * Рассчитанные величины.

СТАНДАРТНЫЕ ТЕХНИЧЕСКИЕ ХАРАКТЕРИСТИКИ

					TCM								
					FD20C3Z	FD20T3Z	FD25C3Z	FD25T3Z	FD30C3Z	FD30T3Z	FD35T3S		
Характеристики	1	Фирма-изготовитель											
	2	Модель											
	3	Грузоподъемность		кг	2000		2500		3000		3500		
	4	Центр приложения нагрузки		мм	500		500		500		500		
	5	Тип питания			Дизельный		Дизельный		Дизельный		Дизельный		
	6	Положение оператора			Сидячее		Сидячее		Сидячее		Сидячее		
	7	Тип шин	Передние / задние		Пневматический		Пневматический		Пневматический		Пневматический		
	8	Колеса (x = ведомые)	Передние / задние		2X / 2		2X / 2		2X / 2		2X / 2		
Размеры	9	Максимальная высота вил		мм	3000		3000		3000		3000		
	10	Свободный подъем		мм	110		110		165		170		
	13	Размер вил	Д x Ш x Т	мм	1070 × 122 × 40		1070 × 122 × 40		1070 × 125 × 45		1070 × 150 × 50		
		Ширина разведения вил (внешняя)	Макс. / Мин.	мм	1020 / 245		1020 / 245		1090 / 250		1090 / 300		
	14	Угол наклона	Вперед / Назад	градус	6 / 12		6 / 12		6 / 12		6 / 12		
	15	Длина до передней части вил		мм	2485		2555		2705		2800		
	16	Габаритная ширина		мм	1150		1150		1225		1290		
	17	Высота мачты с опущенными вилами		мм	2030		2030		2075		2135		
	18	Высота мачты с поднятыми вилами		мм	4030		4030		4260		4255		
	19	Высота надголовного защитного козырька (EXB, EXK)		мм	2070		2070		2090		2140		
		Высота надголовного защитного козырька (EXC, EXE, EXN)		мм	2130		2130		2150		2200		
	20	Высота сиденья оператора		мм	1045		1045		1070		1120		
	21	Радиус поворота (внешний)		мм	2170		2240		2400		2470		
	22	Расстояние расположения груза (от центральной линии передней оси до передней поверхности вил)		мм	450		450		480		495		
		Задний свес		мм	435		505		525		605		
	23	Номинальная ширина проема при складывании под прямым углом		мм	3890		3960		4150		4235		
Эксплуатационные показатели	24	Скорость: Макс. скорость движения (Вперед / назад)	Полная нагрузка	км/ч	17,5	18	17,5	18	18,5		19		
			Без нагрузки	км/ч	18	18,5	18	18,5	19		19,5		
	25	Скорость подъема	Полная нагрузка	мм/с	530		530		450		460		
			Без нагрузки	мм/с	570		570		460		490		
	26	Скорость опускания	Полная нагрузка	мм/с	450		450		450		420		
			Без нагрузки	мм/с	550		550		450		450		
	28	Макс. тяговое усилие	Полная нагрузка	кН	11,7	13,7	11,7	13,7	10,8	13,7	18,1		
			Без нагрузки	кН	8,3		8,3		9,8		10,8		
	30	Макс. преодолеваемый уклон*	Полная нагрузка	%	21	25	18	25	15	18	18		
			Без нагрузки	%	20		18		20		17		
Масса	32	Полная масса		кг	3330		3680		4370		4940		
	33	Распределение массы: Полная нагрузка	Передние	кг	4680		5400		6420		7290		
			Задние	кг	650		780		950		1150		
	34	Без нагрузки	Передние	кг	1500		1420		1690		1740		
			Задние	кг	1830		2260		2680		3200		
Шасси и колеса	35	Шины: Номер	Передние / задние		2 / 2		2 / 2		2 / 2		2 / 2		
	36	Размер	Передние		7.00-12-12PR(I)		7.00-12-12PR(I)		28×9-15-12PR(I)		250-15-16PR(I)		
	37		Задние		6.00-9-10PR(I)		6.00-9-10PR(I)		6.50-10-10PR(I)		6.50-10-12PR(I)		
	38	Колесная база		мм	1600		1600		1700		1700		
	39	Протектор	Передние	мм	970		970		1000		1060		
			Задние	мм	970		970		970		970		
		Высота опорной стенки груза		мм	1000		1000		1220		1220		
		Высота надголовного защитного козырька		мм	1005		1005		1005		1005		
		Высота противовеса		мм	1110		1110		1130		1180		
		Высота расположения штифта сцепки		мм	530		530		560		610		
		Высота ступеньки / Высота пола		мм	435 / 650		435 / 650		460 / 680		485 / 730		
	40	Дорожный просвет: Мин. с нагрузкой		мм	110		110		140		125		
	41	Центр колесной базы		мм	120		120		145		190		
	42	Тормоза: Рабочий тормоз (ножной)			Гидравлический – Ножная педаль		Гидравлический – Ножная педаль		Гидравлический – Ножная педаль		Гидравлический – Ножная педаль		
	43	Стояночный тормоз			Механический – Ручной рычаг		Механический – Ручной рычаг		Механический – Ручной рычаг		Механический – Ручной рычаг		
Двигатель и коробка передач	45	Аккумулятор	Напряжение / емкость (5-ч.)	В/АЧ	12 / 55		12 / 55		12 / 55		12 / 64		
	49	Двигатель внутреннего сгорания	Фирма-изготовитель / Модель		ISUZU / C240		ISUZU / C240		ISUZU / C240		NISSAN DIESEL / QD32		
	50		Номинальная мощность в л.с. при оборотах	кВт	35,4 при 2500		35,4 при 2500		35,4 при 2500		44 при 2300		
	51		Номинальный крутящий момент при оборотах	Н-м	140 при 1800		140 при 1800		140 при 1800		189 при 1800		
	52		Число цилиндров		4		4		4		4		
			Рабочий объем	куб.см.	2369		2369		2369		3153		
			Мощность генератора переменного тока	кВт/Амп	0,42 / 35		0,42 / 35		0,42 / 35		0,72 / 60		
			Емкость топливного бака	литр	70		70		70		70		
	55	Коробка передач	Тип		Ручная	Переключение под нагрузкой	Ручная	Переключение под нагрузкой	Ручная	Переключение под нагрузкой	Переключение под нагрузкой		
			Уровень: Вперед - назад		2-2	1-1	2-2	1-1	2-2	1-1	1-1		
	57	Рабочее давление	Для приспособлений	МПа	17,7		17,7		17,7		17,7		

ПРИМЕЧАНИЕ : * Рассчитанные величины.

■Мачта с широким обзором VM

Модель мачты	Номинальная грузоподъемность в центре приложения нагрузки, равном 500 мм (кг)				Макс. высота вил	Габаритная высота мачты		Угол наклона вперед/назад	(1) Эксплуатационная масса (кг)					
	FG20T3 / FD20T3Z FG20C3 / FD20C3Z		FG25T3 / FD25T3Z FG25C3 / FD25C3Z			Опущена	Поднята с опорной стенкой		FG20T3 FG20C3			FG25T3 FG25C3		
	ПНЕВМАТИЧЕСКИЙ	UNIQUE (SE)	ПНЕВМАТИЧЕСКИЙ	UNIQUE (SE)	мм	мм	мм	градус	S	DD	SDD	S	DD	SDD
VM250	2000	2000	2500	2500	2500	1780	3530	6-10	3170	3275	3290	3530	3635	3650
VM270	2000	2000	2500	2500	2700	1880	3730	6-10	3185	3290	3305	3545	3650	3665
VM300	2000	2000	2500	2500	3000	2030	4030	6-12	3210	3315	3330	3570	3675	3690
VM330	2000	2000	2500	2500	3300	2180	4330	6-12	3235	3340	3355	3595	3700	3715
VM350	2000	2000	2500	2500	3500	2280	4530	6-12	3250	3355	3370	3610	3715	3730
VM375	2000	2000	2500	2500	3750	2405	4780	6-6 *6-12	3270	3375	3390	3630	3735	3750
VM400	2000	2000 2000	2500	2500	4000	2580	5030	6-6 *6-12	3325	3430	3445	3685	3790	3805
VM425	1950 *2000	1950 *2000	2450 *2500	2450 *2500	4250	2705	5280	6-6 *6-12	3345	3450	3465	3705	3810	3825
VM450	1900 *1950	1900 *1950	2150 *2450	2350 *2450	4500	2830	5530	6-6 *6-12	3365	3470	3485	3725	3830	3845
VM475	1800 *1850	1800 *1850	1850 *2350	2200 *2350	4750	2955	5780	6-6 *6-6	3385	3490	3505	3745	3850	3865
VM500	1650 *1700	1700	1700 *2250	2000 *2250	5000	3080	6030	6-6 *6-6	3405	3510	3525	3765	3870	3885
VM550	*1500	*1500	*1700	*1700	5500	3380	6530	*3-6	—	3585	3600	—	3945	3960
VM600	*1300	*1300	*1400	*1400	6000	3630	7030	*3-6	—	3625	3640	—	3985	4000

ПРИМЕЧАНИЕ : (1) Масса для дизельной модели: +110 кг (C240)

■Полностью свободная 2-ступенчатая мачта с широким обзором VFM

Модель мачты	Номинальная грузоподъемность в центре приложения нагрузки, равном 500 мм (кг)				Макс. высота вил	Габаритная высота мачты		(2)Свободный подъем с опорной стенкой	Угол наклона вперед/назад	(3) Эксплуатационная масса (кг)					
	FG20T3 / FD20T3Z FG20C3 / FD20C3Z		FG25T3 / FD25T3Z FG25C3 / FD25C3Z			Опущена	(1)Поднята с опорной стенкой			FG20T3 FG20C3			FG25T3 FG25C3		
	ПНЕВМАТИЧЕСКИЙ	UNIQUE (SE)	ПНЕВМАТИЧЕСКИЙ	UNIQUE (SE)	мм	мм	мм	мм	градус	S	DD	SDD	S	DD	SDD
VFM250	2000	2000	2500	2500	2500	1780	3530	780	6-10	3225	3330	3345	3585	3690	3705
VFM270	2000	2000	2500	2500	2700	1880	3730	880	6-10	3245	3350	3365	3605	3710	3725
VFM300	2000	2000	2500	2500	3000	2030	4030	1030	6-12	3270	3375	3390	3630	3735	3750
VFM330	2000	2000	2500	2500	3300	2180	4330	1180	6-12	3295	3400	3415	3655	3760	3775
VFM350	2000	2000	2500	2500	3500	2280	4530	1280	6-12	3310	3415	3430	3670	3775	3790
VFM375	2000	2000	2500	2500	3750	2405	4780	1405	6-6 *6-12	3330	3435	3450	3690	3795	3810
VFM400	2000	2000	2500	2500	4000	2580	5030	1580	6-6 *6-12	3390	3495	3510	3750	3855	3870
VFM425	1950 *2000	1950 *2000	2450 *2500	2450 *2500	4250	2705	5280	1705	6-6 *6-12	3410	3515	3530	3770	3875	3890
VFM450	1900 *1950	1900 *1950	2150 *2450	2350 *2450	4500	2830	5530	1830	6-6 *6-12	3435	3540	3555	3795	3900	3915
VFM475	1800 *1850	1800 *1850	1850 *2350	2200 *2350	4750	2955	5780	1955	6-6 *6-6	3455	3560	3575	3815	3920	3935
VFM500	1650 *1700	1700	1700 *2250	2000 *2250	5000	3080	6030	2080	6-6 *6-6	3475	3580	3595	3835	3940	3955
VFM550	*1500	*1500	*1700	*1700	5500	3380	6530	2380	*3-6	—	3660	3675	—	4020	4035
VFM600	*1300	*1300	*1400	*1400	6000	3630	7030	2630	*3-6	—	3700	3715	—	4060	4075

ПРИМЕЧАНИЕ : (1) Для габаритной высоты погрузчиков без опорной стенки груза: -385 мм
(2) Для свободного подъема погрузчиков без опорной стенки груза: +385 мм
(3) Для эксплуатационной массы погрузчиков без опорной стенки груза: -20 кг
Масса для дизельной модели: +110 кг (C240)

■Полностью свободная 3-ступенчатая мачта с широким обзором VFHM

Модель мачты	Номинальная грузоподъемность в центре приложения нагрузки, равном 500 мм (кг)				Макс. высота вил	Габаритная высота мачты		(2)Свободный подъем с опорной стенкой	Угол наклона вперед/назад	(3) Эксплуатационная масса (кг)					
	FG20T3 / FD20T3Z FG20C3 / FD20C3Z		FG25T3 / FD25T3Z FG25C3 / FD25C3Z			Опущена	(1)Поднята с опорной стенкой			FG20T3 FG20C3			FG25T3 FG25C3		
	ПНЕВМАТИЧЕСКИЙ	UNIQUE (SE)	ПНЕВМАТИЧЕСКИЙ	UNIQUE (SE)	мм	мм	мм	мм	градус	S	DD	SDD	S	DD	SDD
VFHM360	2000	2000	2500	2500	3600	1780	4630	780	6-6 *6-10	3365	3470	3485	3725	3830	3845
VFHM400	2000	2000	2500	2500	4000	1905	5030	905	6-6 *6-10	3395	3500	3515	3755	3860	3875
VFHM435	1900 *2000	1900 *2000	2200 *2400	2300 *2400	4350	2030	5380	1030	6-6 *6-10	3425	3530	3545	3785	3890	3905
VFHM480	1700 *1900	1800 *1900	1900 *2300	2200 *2300	4800	2180	5830	1180	6-6 *6-10	3455	3560	3575	3815	3920	3935
VFHM500	1500 *1800	1750 *1800	1600 *2250	2000 *2250	5000	2280	6030	1280	6-6 *6-10	3480	3585	3600	3840	3945	3960
VFHM540	1200 *1750	1650 *1750	1300 *2150	1700 *2150	5400	2405	6430	1405	3-6 *3-6	3510	3615	3630	3870	3975	3990
VFHM600	900 *1650	1100 *1650	950 *1800	1100 *1800	6000	2630	7030	1630	3-6 *3-6	3605	3710	3725	3965	4070	4085
VFHM650	*1500	*1500	*1550	*1550	6500	2845	7530	1845	*3-3	—	3765	3780	—	4125	4140
VFHM700	*1250	*1250	*1250	*1250	7000	3065	8030	2065	*3-3	—	3820	3835	—	4180	4195

ПРИМЕЧАНИЕ : (1) Для габаритной высоты погрузчиков без опорной стенки груза: -455 мм
(2) Для свободного подъема погрузчиков без опорной стенки груза: +455 мм
(3) Для эксплуатационной массы погрузчиков без опорной стенки груза: -20 кг
Масса для дизельной модели: +110 кг (C240)

ПРИМЕЧАНИЕ :
Номинальная грузоподъемность с (*): Показана грузоподъемность с DD: передними сдвоенными шинами.
Эксплуатационная масса VM/VFM550-600 и VFHM650-700 представляет собой массу погрузчиков, оснащенных “SDD: специальными сдвоенным шинами”.
Скорость подъема погрузчиков с мачтой VFM/VFHM: с VFM FG 480 мм/с с грузом; 520 мм/с без груза.
FD 540 мм/с с грузом; 590 мм/с без груза.
с VFHM FG 500 мм/с с грузом; 540 мм/с без груза.
FD 560 мм/с с грузом; 610 мм/с без груза.
Скорость опускания с мачтой VFM/VFHM: 400 мм/с с грузом; 350 мм/с без груза.
Габаритная длина погрузчиков с мачтой VFHM: На 15 мм длиннее, чем габаритная длина стандартных погрузчиков с мачтой VM/VFM.

■Полностью свободная 2-ступенчатая мачта с широким обзором VFW (4 ЦИЛИНДРА)

Модель мачты	Номинальная грузоподъемность в центре приложения нагрузки, равном 500 мм (кг)				Макс. высота вил	Габаритная высота мачты		(2)Свободный подъем с опорной стенкой	Угол наклона вперед/назад	(3) Эксплуатационная масса (кг)					
	FG20T3 / FD20T3Z FG20C3 / FD20C3Z		FG25T3 / FD25T3Z FG25C3 / FD25C3Z			Опущена	(1)Поднята с опорной стенкой			FG20T3 FG20C3			FG25T3 FG25C3		
	ПНЕВМАТИЧЕСКИЙ	UNIQUE (SE)	ПНЕВМАТИЧЕСКИЙ	UNIQUE (SE)	мм	мм	мм	мм	градус	S	DD	SDD	S	DD	SDD
VFW300	1900	1900	2400	2400	3000	2045	4030	1045	6-12	3280	3385	3505	3640	3745	3865
VFW330	1900	1900	2400	2400	3300	2195	4330	1195	6-12	3310	3415	3535	3670	3775	3895
VFW350	1900	1900	2400	2400	3500	2295	4530	1295	6-12	3325	3430	3550	3685	3790	3910
VFW375	1800 *1900	1800 *1900	2350	2350	3750	2420	4780	1420	*6-6 6-12	3350	3455	3575	3710	3815	3935
VFW400	1800 *1900	1800 *1900	2300 *2350	2300 *2350	4000	2595	5030	1595	*6-6 6-12	3410	3515	3635	3770	3875	3995

ПРИМЕЧАНИЕ : (1) Для габаритной высоты погрузчиков без опорной стенки груза: -455 мм
(2) Для свободного подъема погрузчиков без опорной стенки груза: +455 мм
(3) Для эксплуатационной массы погрузчиков без опорной стенки груза: -20 кг
Масса для дизельной модели: +110 кг (C240)

■Полностью свободная 3-ступенчатая мачта с широким обзором VFHW (4 ЦИЛИНДРА)

Модель мачты	Номинальная грузоподъемность в центре приложения нагрузки, равном 500 мм (кг)				Макс. высота вил	Габаритная высота мачты		(2)Свободный подъем с опорной стенкой	Угол наклона вперед/назад	(3) Эксплуатационная масса (кг)					
	FG20T3 / FD20T3Z FG20C3 / FD20C3Z		FG25T3 / FD25T3Z FG25C3 / FD25C3Z			Опущена	(1)Поднята с опорной стенкой			FG20T3 FG20C3			FG25T3 FG25C3		
	ПНЕВМАТИЧЕСКИЙ	UNIQUE (SE)	ПНЕВМАТИЧЕСКИЙ	UNIQUE (SE)	мм	мм	мм	мм	градус	S	DD	SDD	S	DD	SDD
VHW435	1800 *1900	1850 *1900	2200 *2400	2300 *2400	4350	2045	5380	1045	*6-6 6-10	3425	3530	3650	3785	3890	4010
VHW480	1700 *1900	1800 *1900	1900 *2300	2200 *2300	4800	2195	5830	1195	*6-6 6-10	3470	3575	3695	3830	3935	4055
VHW500	1500 *1800	1750 *1800	1600 *2250	2000 *2250	5000	2295	6030	1295	*6-6 6-10	3495	3600	3720	3855	3960	4080
VHW540	1200 *1750	1650 *1750	1300 *2150	1700 *2150	5400	2420	6430	1420	3-6	3520	3625	3745	3880	3985	4105
VHW550	1150 *1750	1600 *1750	1250 *2100	1600 *2100	5500	2460	6530	1460	3-6	3530	3635	3755	3890	3995	4115

ПРИМЕЧАНИЕ : (1) Для габаритной высоты погрузчиков без опорной стенки груза: -455 мм
(2) Для свободного подъема погрузчиков без опорной стенки груза: +455 мм
(3) Для эксплуатационной массы погрузчиков без опорной стенки груза: -20 кг
Масса для дизельной модели: +110 кг (C240)

ПРИМЕЧАНИЕ :
Номинальная грузоподъемность с (*): Показана грузоподъемность с DD: передними сдвоенными шинами.
Скорость подъема погрузчиков с мачтой VFM/VFHM: с VFM FG 450 мм/с с грузом; 490 мм/с без груза.
FD 520 мм/с с грузом; 570 мм/с без груза.
с VFHM FG 460 мм/с с грузом; 510 мм/с без груза.
FD 540 мм/с с грузом; 590 мм/с без груза.
Скорость опускания с мачтой VFM/VFHM: 420 мм/с с грузом; 380 мм/с без груза.
Габаритная длина погрузчиков с мачтой VFW/VFHW (4 ЦИЛИНДРА): На 35 мм длиннее, чем габаритная длина стандартных погрузчиков с мачтой VM.

■Мачта с широким обзором VM

Модель мачты	Номинальная грузоподъемность в центре приложения нагрузки, равном 500 мм [кг] FG30T3 / FD30T3Z FG30C3 / FD30C3Z		Макс. высота вил	Габаритная высота мачты		Угол наклона вперед/назад	(1) Эксплуатационная масса (кг) FG30T3 FG30C3		
				Опущена	Поднята с опорной стенкой				
	ПНЕВМАТИЧЕСКИЙ	UNIQUE (SE)	мм	мм	мм	градус	S	DD	SDD
VM250	3000	3000	2500	1820	3760	6-10	4210	4245	4360
VM270	3000	3000	2700	1920	3960	6-10	4225	4260	4375
VM300	3000	3000	3000	2075	4260	6-12	4250	4285	4400
VM330	3000	3000	3300	2225	4560	6-12	4275	4310	4425
VM350	3000	3000	3500	2325	4760	6-12	4290	4325	4440
VM375	3000	3000	3750	2450	5010	6-6 *6-12	4310	4345	4460
VM400	3000	3000	4000	2625	5260	6-6 *6-12	4370	4405	4520
VM425	2900 *3000	3000	4250	2750	5510	6-6 *6-12	4390	4425	4540
VM450	2800 *3000	3000	4500	2875	5760	6-6 *6-12	4410	4445	4560
VM475	2750 *2900	2900	4750	3000	6010	6-6 *6-6	4430	4465	4580
VM500	2700 *2850	2850	5000	3125	6260	6-6 *6-6	4455	4490	4605
VM550	*2400	*2400	5500	3425	6760	*3-6	—	4565	4680
VM600	*2000	*2000	6000	3675	7260	*3-6	—	4605	4720

ПРИМЕЧАНИЕ : (1) Масса для дизельной модели: +120 кг (C240)

■Полностью свободная 2-ступенчатая мачта с широким обзором VFM

Модель мачты	Номинальная грузоподъемность в центре приложения нагрузки, равном 500 мм [кг] FG30T3 / FD30T3Z FG30C3 / FD30C3Z		Макс. высота вил	Габаритная высота мачты		(2)Свободный подъем с опорной стенкой	Угол наклона вперед/назад	(3) Эксплуатационная масса (кг) FG30T3 FG30C3		
				Опущена	(1)Поднята с опорной стенкой					
	ПНЕВМАТИЧЕСКИЙ	UNIQUE (SE)	мм	мм	мм	мм	градус	S	DD	SDD
VFM250	3000	3000	2500	1820	3760	600	6-10	4250	4245	4360
VFM270	3000	3000	2700	1920	3960	700	6-10	4265	4260	4375
VFM300	3000	3000	3000	2075	4260	850	6-12	4295	4285	4400
VFM330	3000	3000	3300	2225	4560	1000	6-12	4320	4310	4425
VFM350	3000	3000	3500	2325	4760	1100	6-12	4335	4325	4440
VFM375	3000	3000	3750	2450	5010	1225	6-6 *6-12	4360	4345	4460
VFM400	3000	3000	4000	2625	5260	1400	6-6 *6-12	4425	4405	4520
VFM425	2900 *3000	3000	4250	2750	5510	1525	6-6 *6-12	4445	4425	4540
VFM450	2800 *3000	3000	4500	2875	5760	1650	6-6 *6-12	4465	4445	4560
VFM475	2750 *2900	2900	4750	3000	6010	1775	6-6 *6-6	4490	4465	4580
VFM500	2700 *2850	2850	5000	3125	6260	1900	6-6 *6-6	4510	4490	4605
VFM550	*2400	*2400	5500	3425	6760	2200	*3-6	—	4565	4680
VFM600	*2000	*2000	6000	3675	7260	2450	*3-6	—	4605	4720

ПРИМЕЧАНИЕ : (1) Для габаритной высоты погрузчиков без опорной стенки груза: -520 мм
(2) Для свободного подъема погрузчиков без опорной стенки груза: +520 мм
(3) Для эксплуатационной массы погрузчиков без опорной стенки груза: -30 кг
Масса для дизельной модели: +120 кг (C240)

■Полностью свободная 3-ступенчатая мачта с широким обзором VFHM

Модель мачты	Номинальная грузоподъемность в центре приложения нагрузки, равном 500 мм [кг] FG30T3 / FD30T3Z FG30C3 / FD30C3Z		Макс. высота вил	Габаритная высота мачты		(2)Свободный подъем с опорной стенкой	Угол наклона вперед/назад	(3) Эксплуатационная масса (кг) FG30T3 FG30C3		
				Опущена	(1)Поднята с опорной стенкой					
	ПНЕВМАТИЧЕСКИЙ	UNIQUE (SE)	мм	мм	мм	мм	градус	S	DD	SDD
VFHM360	3000	3000	3600	1825	4860	600	6-6 *6-10	4395	4430	4545
VFHM400	3000	3000	4000	1950	5260	725	6-6 *6-10	4425	4460	4575
VFHM435	2900 *3000	2900 *3000	4350	2075	5610	850	6-6 *6-10	4460	4495	4610
VFHM480	2800 *2900	2800 *2900	4800	2225	6060	1000	6-6 *6-10	4495	4530	4645
VFHM500	2600 *2750	2750	5000	2325	6260	1100	6-6 *6-10	4520	4555	4670
VFHM540	1900 *2650	2500 *2650	5400	2450	6660	1225	3-6 *3-6	4555	4590	4705
VFHM600	1400 *2100	1850 *2100	6000	2675	7260	1450	3-6 *3-6	4650	4685	4800
VFHM650	*1700	*1700	6500	2890	7760	1665	*3-3	—	4750	4865
VFHM700	*1350	*1350	7000	3110	8260	1885	*3-3	—	4805	4920

ПРИМЕЧАНИЕ : (1) Для габаритной высоты погрузчиков без опорной стенки груза: -580 мм
(2) Для свободного подъема погрузчиков без опорной стенки груза: +580 мм
(3) Для эксплуатационной массы погрузчиков без опорной стенки груза: -30 кг
Масса для дизельной модели: +120 кг (C240)

ПРИМЕЧАНИЕ :
Номинальная грузоподъемность с (*): Показана грузоподъемность с DD: передними сдвоенными шинами.
Эксплуатационная масса VM/VFM550-600 и VFHM650-700 представляет собой массу погрузчиков, оснащенных “SDD: специальными сдвоенным шинами”.
Скорость подъема погрузчиков с мачтой VFM/VFHM: с VFM FG 420 мм/с с грузом; 440 мм/с без груза.
FD 460 мм/с с грузом; 530 мм/с без груза.
с VFHM FG 430 мм/с с грузом; 450 мм/с без груза.
FD 480 мм/с с грузом; 550 мм/с без груза.
Скорость опускания с мачтой VFM/VFHM: 400 мм/с с грузом; 350 мм/с без груза.
Габаритная длина погрузчиков с мачтой VFHM: На 15 мм длиннее, чем габаритная длина стандартных погрузчиков с мачтой VM/VFM.

■Полностью свободная 2-ступенчатая мачта с широким обзором VFW (4 ЦИЛИНДРА)

Модель мачты	Номинальная грузоподъемность в центре приложения нагрузки, равном 500 мм [кг] FG30T3 / FD30T3Z FG30C3 / FD30C3Z		Макс. высота вил	Габаритная высота мачты		(2)Свободный подъем с опорной стенкой	Угол наклона вперед/назад	(3) Эксплуатационная масса (кг) FG30T3 FG30C3		
				Опущена	(1)Поднята с опорной стенкой					
	ПНЕВМАТИЧЕСКИЙ	UNIQUE (SE)	мм	мм	мм	мм	градус	S	DD	SDD
VFW300	2900	2900	3000	2125	4260	900	6-12	4310	4345	4495
VFW330	2900	2900	3300	2275	4560	1050	6-12	4335	4370	4520
VFW350	2900	2900	3500	2375	4760	1150	6-12	4355	4390	4540
VFW375	2900	2900	3750	2500	5010	1275	6-6 *6-12	4375	4410	4560
VFW400	2900	2900	4000	2675	5260	1450	6-6 *6-12	4440	4475	4625

ПРИМЕЧАНИЕ : (1) Для габаритной высоты погрузчиков без опорной стенки груза: -580 мм
(2) Для свободного подъема погрузчиков без опорной стенки груза: +580 мм
(3) Для эксплуатационной массы погрузчиков без опорной стенки груза: -30 кг
Масса для дизельной модели: +120 кг (C240)

■Полностью свободная 3-ступенчатая мачта с широким обзором VFHW (4 ЦИЛИНДРА)

Модель мачты	Номинальная грузоподъемность в центре приложения нагрузки, равном 500 мм [кг] FG30T3 / FD30T3Z FG30C3 / FD30C3Z		Макс. высота вил	Габаритная высота мачты		(2)Свободный подъем с опорной стенкой	Угол наклона вперед/назад	(3) Эксплуатационная масса (кг) FG30T3 FG30C3		
				Опущена	(1)Поднята с опорной стенкой					
	ПНЕВМАТИЧЕСКИЙ	UNIQUE (SE)	мм	мм	мм	мм	градус	S	DD	SDD
VHW435	2800 *2900	2900	4350	2125	5610	900	6-6 *6-10	4470	4505	4655
VHW480	2700 *2800	2800	4800	2275	6060	1050	6-6 *6-10	4510	4545	4695
VHW500	2600 *2750	2750	5000	2375	6260	1150	6-6 *6-10	4535	4570	4720
VHW540	1900 *2650	2500 *2650	5400	2500	6660	1275	3-6	4565	4600	4750
VHW550	1900 *2600	2350 *2600	5500	2540	6760	1315	3-6	4575	4610	4760

ПРИМЕЧАНИЕ : (1) Для габаритной высоты погрузчиков без опорной стенки груза: -580 мм
(2) Для свободного подъема погрузчиков без опорной стенки груза: +580 мм
(3) Для эксплуатационной массы погрузчиков без опорной стенки груза: -30 кг
Масса для дизельной модели: +120 кг (C240)

ПРИМЕЧАНИЕ :
Номинальная грузоподъемность с (*): Показана грузоподъемность с DD: передними сдвоенными шинами.
Скорость подъема погрузчиков с мачтой VFM/VFHM: с VFM FG 360 мм/с с грузом; 420 мм/с без груза.
FD 430 мм/с с грузом; 500 мм/с без груза.
с VFHM FG 380 мм/с с грузом; 430 мм/с без груза.
FD 450 мм/с с грузом; 520 мм/с без груза.
Скорость опускания с мачтой VFM/VFHM: 400 мм/с с грузом; 350 мм/с без груза.
Габаритная длина погрузчиков с мачтой VFW/VFHW (4 ЦИЛИНДРА): На 35 мм / +45 мм длиннее, чем габаритная длина стандартных погрузчиков с мачтой VM.

■Мачта с широким обзором VM

Модель мачты	Номинальная грузоподъемность в центре приложения нагрузки, равном 500 мм (кг)						Макс. высота вил	Габаритная высота мачты		Угол наклона	Эксплуатационная масса (кг)								
	FHG20T3 FHG20C3		FHG25T3 FHG25C3		FHG30T3 FHG30C3			(1) Опущена	Поднята с опорной стенкой		FHG20T3 FHG20C3			FHG25T3 FHG25C3			FHG30T3 FHG30C3		
	ПНЕВМАТИЧЕСКИЙ	UNIQUE (SE)	ПНЕВМАТИЧЕСКИЙ	UNIQUE (SE)	ПНЕВМАТИЧЕСКИЙ	UNIQUE (SE)	мм	мм	мм	вперед/назад градус	S	DD	SDD	S	DD	SDD	S	DD	SDD
VM250	2000	2000	2500	2500	3000	3000	2500	1780	3530	6-10	3180	3285	3300	3540	3645	3660	4220	4255	4370
VM270	2000	2000	2500	2500	3000	3000	2700	1880	3730	6-10	3195	3300	3315	3555	3660	3675	4235	4270	4385
VM300	2000	2000	2500	2500	3000	3000	3000	2030	4030	6-12	3220	3325	3340	3580	3685	3700	4260	4295	4410
VM330	2000	2000	2500	2500	3000	3000	3300	2180	4330	6-12	3245	3350	3365	3605	3710	3725	4285	4320	4435
VM350	2000	2000	2500	2500	3000	3000	3500	2280	4530	6-12	3260	3365	3380	3620	3725	3740	4300	4335	4450
VM375	2000	2000	2500	2500	3000	3000	3750	2405	4780	6-6 *6-12	3280	3385	3400	3640	3745	3760	4320	4355	4470
VM400	2000	2000	2500	2500	3000	3000	4000	2580	5030	6-6 *6-12	3335	3440	3455	3695	3800	3815	4380	4415	4530
VM425	1950 *2000	1950 *2000	2450 *2500	2450 *2500	2900 *3000	3000	4250	2705	5280	6-6 *6-12	3355	3460	3475	3715	3820	3835	4400	4435	4550
VM450	1900 *1950	1900 *1950	2150 *2450	2350 *2450	2800 *3000	3000	4500	2830	5530	6-6 *6-12	3375	3480	3495	3735	3840	3855	4420	4455	4570
VM475	1800 *1850	1800 *1850	1850 *2350	2200 *2350	2750 *2900	2900	4750	2955	5780	6-6 *6-6	3395	3500	3515	3755	3860	3875	4440	4475	4590
VM500	1650 *1700	1700	1700 *2250	2000 *2250	2700 *2850	2850	5000	3080	6030	6-6 *6-6	3415	3520	3535	3775	3880	3895	4465	4500	4615
VM550	*1500	*1500	*1700	*1700	*2400	*2400	5500	3380	6530	*3-6	—	3595	3610	—	3955	3970	—	4575	4690
VM600	*1300	*1300	*1400	*1400	*2000	*2000	6000	3630	7030	*3-6	—	3635	3650	—	3995	4010	—	4615	4730

ПРИМЕЧАНИЕ : (1) Данные для [модели грузоподъемностью 2 т, 2,5 т]. Для [модель грузоподъемностью 3 т] +45 мм

■Полностью свободная 2-ступенчатая мачта с широким обзором VFM

Модель мачты	Номинальная грузоподъемность в центре приложения нагрузки, равном 500 мм (кг)						Макс. высота вил	Габаритная высота мачты			Угол наклона	(4) Эксплуатационная масса (кг)								
	FHG20T3 FHG20C3		FHG25T3 FHG25C3		FHG30T3 FHG30C3			(1) Опущена	(2)Поднята с опорной стенкой	(3)Свободный подъем с опорной стенкой		FHG20T3 FHG20C3			FHG25T3 FHG25C3			FHG30T3 FHG30C3		
	ПНЕВМАТИЧЕСКИЙ	UNIQUE (SE)	ПНЕВМАТИЧЕСКИЙ	UNIQUE (SE)	ПНЕВМАТИЧЕСКИЙ	UNIQUE (SE)	мм	мм	мм	мм	вперед/назад градус	S	DD	SDD	S	DD	SDD	S	DD	SDD
VFM250	2000	2000	2500	2500	3000	3000	2500	1780	3530	780	6-10	3235	3340	3355	3595	3700	3715	4260	4295	4410
VFM270	2000	2000	2500	2500	3000	3000	2700	1880	3730	880	6-10	3255	3360	3375	3615	3720	3735	4275	4310	4425
VFM300	2000	2000	2500	2500	3000	3000	3000	2030	4030	1030	6-12	3280	3385	3400	3640	3745	3760	4305	4340	4455
VFM330	2000	2000	2500	2500	3000	3000	3300	2180	4330	1180	6-12	3305	3410	3425	3665	3770	3785	4330	4365	4480
VFM350	2000	2000	2500	2500	3000	3000	3500	2280	4530	1280	6-12	3320	3425	3440	3680	3785	3800	4345	4380	4495
VFM375	2000	2000	2500	2500	3000	3000	3750	2405	4780	1405	6-6 *6-12	3340	3445	3460	3700	3805	3820	4370	4405	4520
VFM400	2000	2000	2500	2500	3000	3000	4000	2580	5030	1580	6-6 *6-12	3400	3505	3520	3760	3865	3880	4435	4470	4585
VFM425	1950 *2000	1950 *2000	2450 *2500	2450 *2500	2900 *3000	3000	4250	2705	5280	1705	6-6 *6-12	3420	3525	3540	3780	3885	3900	4455	4490	4605
VFM450	1900 *1950	1900 *1950	2150 *2450	2350 *2450	2800 *3000	3000	4500	2830	5530	1830	6-6 *6-12	3445	3550	3565	3805	3910	3925	4475	4510	4625
VFM475	1800 *1850	1800 *1850	1850 *2350	2200 *2350	2750 *2900	2900	4750	2955	5780	1955	6-6 *6-6	3465	3570	3585	3825	3930	3945	4500	4535	4650
VFM500	1650 *1700	1700	1700 *2250	2000 *2250	2700 *2850	2850	5000	3080	6030	2080	6-6 *6-6	3485	3590	3605	3845	3950	3965	4520	4555	4670
VFM550	*1500	*1500	*1700	*1700	*2400	*2400	5500	3380	6530	2380	*3-6	—	3670	3685	—	4030	4045	—	4640	4755
VFM600	*1300	*1300	*1400	*1400	*2000	*2000	6000	3630	7030	2630	*3-6	—	3710	3725	—	4070	4085	—	4685	4800

ПРИМЕЧАНИЕ : (1) Данные для [модели грузоподъемностью 2 т, 2,5 т]. Для [модель грузоподъемностью 3 т] +45 мм
(2) Данные для [модели грузоподъемностью 2 т, 2,5 т]. Для [модель грузоподъемностью 3 т] +230 мм
Для габаритной высоты погрузчиков без опорной стенки груза: [модели грузоподъемностью 2 т, 2,5 т] -385 мм, [модель грузоподъемностью 3 т] -520 мм
(3) Данные для [модели грузоподъемностью 2 т, 2,5 т]. Для [модель грузоподъемностью 3 т] -180 мм
Для свободного подъема погрузчиков без опорной стенки груза: [модели грузоподъемностью 2 т, 2,5 т] +385 мм, [модель грузоподъемностью 3 т] +520 мм
(4) Для эксплуатационной массы погрузчиков без опорной стенки груза: [модели грузоподъемностью 2 т, 2,5 т] -20 кг, [модель грузоподъемностью 3 т] -30 кг

■Полностью свободная 3-ступенчатая мачта с широким обзором VFHM

Модель мачты	Номинальная грузоподъемность в центре приложения нагрузки, равном 500 мм (кг)						Макс. высота вил	Габаритная высота мачты			Угол наклона	(4) Эксплуатационная масса (кг)								
	FHG20T3 FHG20C3		FHG25T3 FHG25C3		FHG30T3 FHG30C3			(1) Опущена	(2)Поднята с опорной стенкой	(3)Свободный подъем с опорной стенкой		FHG20T3 FHG20C3			FHG25T3 FHG25C3			FHG30T3 FHG30C3		
	ПНЕВМАТИЧЕСКИЙ	UNIQUE(SE)	ПНЕВМАТИЧЕСКИЙ	UNIQUE(SE)	ПНЕВМАТИЧЕСКИЙ	UNIQUE(SE)	мм	мм	мм	мм	вперед/назад градус	S	DD	SDD	S	DD	SDD	S	DD	SDD
VFHM360	2000	2000	2500	2500	3000	3000	3600	1780	4630	780	6-6 *6-10	3375	3480	3495	3735	3840	3855	4405	4440	4555
VFHM400	2000	2000	2500	2500	3000	3000	4000	1905	5030	905	6-6 *6-10	3405	3510	3525	3765	3870	3885	4435	4470	4585
VFHM435	1900 *2000	1900 *2000	2200 *2400	2300 *2400	2900 *3000	2900 *3000	4350	2030	5380	1030	6-6 *6-10	3435	3540	3555	3795	3900	3915	4470	4505	4620
VFHM480	1700 *1900	1800 *1900	1900 *2300	2200 *2300	2800 *2900	2800 *2900	4800	2180	5830	1180	6-6 *6-10	3465	3570	3585	3825	3930	3945	4505	4540	4655
VFHM500	1500 *1800	1750 *1800	1600 *2250	2000 *2250	2600 *2750	2750	5000	2280	6030	1280	6-6 *6-10	3490	3595	3610	3850	3955	3970	4530	4565	4680
VFHM540	1200 *1750	1650 *1750	1300 *2150	1700 *2150	1900 *2650	2500 *2650	5400	2405	6430	1405	3-6 *3-6	3520	3625	3640	3880	3985	4000	4565	4600	4715
VFHM600	900 *1650	1100 *1650	950 *1800	1100 *1800	1400 *2100	1850 *2100	6000	2630	7030	1630	3-6 *3-6	3615	3720	3735	3975	4080	4095	4660	4695	4810
VFHM650	*1500	*1500	*1550	*1550	*1700	*1700	6500	2845	7530	1845	*3-3	—	3775	3790	—	4135	4150	—	4760	4875
VFHM700	*1250	*1250	*1250	*1250	*1350	*1350	7000	3065	8030	2065	*3-3	—	3830	3845	—	4190	4205	—	4815	4930

ПРИМЕЧАНИЕ : (1) Данные для [модели грузоподъемностью 2 т, 2,5 т]. Для [модель грузоподъемностью 3 т] +45 мм
(2) Данные для [модели грузоподъемностью 2 т, 2,5 т]. Для [модель грузоподъемностью 3 т] +230 мм
Для габаритной высоты погрузчиков без опорной стенки груза: [модели грузоподъемностью 2 т, 2,5 т] -455 мм, [модель грузоподъемностью 3 т] -580 мм
(3) Данные для [модели грузоподъемностью 2 т, 2,5 т]. Для [модель грузоподъемностью 3 т] -180 мм
Для свободного подъема погрузчиков без опорной стенки груза: [модели грузоподъемностью 2 т, 2,5 т] +455 мм, [модель грузоподъемностью 3 т] +580 мм
(4) Для эксплуатационной массы погрузчиков без опорной стенки груза: [модели грузоподъемностью 2 т, 2,5 т] -20 кг, [модель грузоподъемностью 3 т] -30 кг

■Полностью свободная 2-ступенчатая мачта с широким обзором VFW (4 ЦИЛИНДРА)

Модель мачты	Номинальная грузоподъемность в центре приложения нагрузки, равном 500 мм (кг)						Макс. высота вил	Габаритная высота мачты			Угол наклона	(4) Эксплуатационная масса (кг)								
	FHG20T3 FHG20C3		FHG25T3 FHG25C3		FHG30T3 FHG30C3			(1) Опущена	(2)Поднята с опорной стенкой	(3)Свободный подъем с опорной стенкой		FHG20T3 FHG20C3			FHG25T3 FHG25C3			FHG30T3 FHG30C3		
	ПНЕВМАТИЧЕСКИЙ	UNIQUE (SE)	ПНЕВМАТИЧЕСКИЙ	UNIQUE (SE)	ПНЕВМАТИЧЕСКИЙ	UNIQUE (SE)	мм	мм	мм	мм	вперед/назад градус	S	DD	SDD	S	DD	SDD	S	DD	SDD
VFW300	1900	1900	2400	2400	2900	2900	3000	2045	4030	1045	6-12	3290	3395	3515	3650	3755	3875	4320	4355	4505
VFW330	1900	1900	2400	2400	2900	2900	3300	2195	4330	1195	6-12	3320	3425	3545	3680	3785	3905	4345	4380	4530
VFW350	1900	1900	2400	2400	2900	2900	3500	2295	4530	1295	6-12	3335	3440	3560	3695	3800	3920	4365	4400	4550
VFW375	1800 *1900	1800 *1900	2350	2350	2900	2900	3750	2420	4780	1420	*6-6 6-12	3360	3465	3585	3720	3825	3945	4385	4420	4570
VFW400	1800 *1900	1800 *1900	2300 *2350	2300 *2350	2900	2900	4000	2595	5030	1595	*6-6 6-12	3420	3525	3645	3780	3885	4005	4450	4485	4635

ПРИМЕЧАНИЕ : (1) Данные для [модели грузоподъемностью 2 т, 2,5 т]. Для [модель грузоподъемностью 3 т] +80 мм
(2) Данные для [модели грузоподъемностью 2 т, 2,5 т]. Для [модель грузоподъемностью 3 т] +230 мм
Для габаритной высоты погрузчиков без опорной стенки груза: [модели грузоподъемностью 2 т, 2,5 т] -455 мм, [модель грузоподъемностью 3 т] -580 мм
(3) Данные для [модели грузоподъемностью 2 т, 2,5 т]. Для [модель грузоподъемностью 3 т] -145 мм
Для свободного подъема погрузчиков без опорной стенки груза: [модели грузоподъемностью 2 т, 2,5 т] +455 мм, [модель грузоподъемностью 3 т] +580 мм
(4) Для эксплуатационной массы погрузчиков без опорной стенки груза: [модели грузоподъемностью 2 т, 2,5 т] -20 кг, [модель грузоподъемностью 3 т] -30 кг

■Полностью свободная 3-ступенчатая мачта с широким обзором VFHW (4 ЦИЛИНДРА)

Модель мачты	Номинальная грузоподъемность в центре приложения нагрузки, равном 500 мм (кг)						Макс. высота вил	Габаритная высота мачты			Угол наклона	(4) Эксплуатационная масса (кг)								
	FHG20T3 FHG20C3		FHG25T3 FHG25C3		FHG30T3 FHG30C3			(1) Опущена	(2)Поднята с опорной стенкой	(3)Свободный подъем с опорной стенкой		FHG20T3 FHG20C3			FHG25T3 FHG25C3			FHG30T3 FHG30C3		
	ПНЕВМАТИЧЕСКИЙ	UNIQUE (SE)	ПНЕВМАТИЧЕСКИЙ	UNIQUE (SE)	ПНЕВМАТИЧЕСКИЙ	UNIQUE (SE)	мм	мм	мм	мм	вперед/назад градус	S	DD	SDD	S	DD	SDD	S	DD	SDD
VHW435	1800 *1900	1850 *1900	2200 *2400	2300 *2400	2800 *2900	2900	4350	2045	5380	1045	*6-6 6-10	3435	3540	3660	3795	3900	4020	4480	4515	4665
VHW480	1700 *1900	1800 *1900	1900 *2300	2200 *2300	2700 *2800	2800	4800	2195	5830	1195	*6-6 6-10	3480	3585	3705	3840	3945	4065	4520	4555	4705
VHW500	1500 *1800	1750 *1800	1600 *2250	2000 *2250	2600 *2750	2750	5000	2295	6030	1295	*6-6 6-10	3505	3610	3730	3865	3970	4090	4545	4580	4730
VHW540	1200 *1750	1650 *1750	1300 *2150	1700 *2150	1900 *2650	2500 *2650	5400	2420	6430	1420	3-6	3530	3635	3755	3890	3995	4115	4575	4610	4760
VHW550	1150 *1750	1600 *1750	1250 *2100	1600 *2100	1900 *2600	2350 *2600	5500	2460	6530	1460	3-6	3540	3645	3765	3900	4005	4125	4585	4620	4770

ПРИМЕЧАНИЕ : (1) Данные для [модели грузоподъемностью 2 т, 2,5 т]. Для [модель грузоподъемностью 3 т] +80 мм
(2) Данные для [модели грузоподъемностью 2 т, 2,5 т]. Для [модель грузоподъемностью 3 т] +230 мм
Для габаритной высоты погрузчиков без опорной стенки груза: [модели грузоподъемностью 2 т, 2,5 т] -455 мм, [модель грузоподъемностью 3 т] -580 мм
(3) Данные для [модели грузоподъемностью 2 т, 2,5 т]. Для [модель грузоподъемностью 3 т] -145 мм
Для свободного подъема погрузчиков без опорной стенки груза: [модели грузоподъемностью 2 т, 2,5 т] +455 мм, [модель грузоподъемностью 3 т] +580 мм
(4) Для эксплуатационной массы погрузчиков без опорной стенки груза: [модели грузоподъемностью 2 т, 2,5 т] -20 кг, [модель грузоподъемностью 3 т] -30 кг

ПРИМЕЧАНИЕ :
Номинальная грузоподъемность с (*): Показана грузоподъемность с DD: передними сдвоенными шинами.
Скорость подъема погрузчиков с мачтой VFM/VFHM: с VFM [модели грузоподъемностью 2 т, 2,5 т] 450 мм/с с грузо; 490 мм/с без груза.
[модель грузоподъемностью 3 т] 410 мм/с с грузо; 440 мм/с без груза.
с VFHM [модели грузоподъемностью 2 т, 2,5 т] 460 мм/с с грузом; 510 мм/с без груза.
[модель грузоподъемностью 3 т] 430 мм/с с грузо; 460 мм/с без груза.
Скорость опускания с мачтой VFM/VFHM: [модели грузоподъемностью 2 т, 2,5 т, 3 т] 400 мм/с с грузо; 350 мм/с без груза.
Габаритная длина погрузчиков с мачтой VFW/VFHW (4 ЦИЛИНДРА) (модели грузоподъемностью 2 т, 2,5 т): На 35 мм длиннее, чем габаритная длина стандартных погрузчиков с мачтой VM.
(модель грузоподъемностью 3 т): На 35 мм / +45 мм длиннее, чем габаритная длина стандартных погрузчиков с мачтой VM.

ПРИМЕЧАНИЕ (стр. 9) :
Номинальная грузоподъемность с (*): Показана грузоподъемность с DD: передними сдвоенными шинами.
Эксплуатационная масса VM/VFM550-600 и VFHM650-700 представляет собой массу погрузчиков, оснащенных “SDD: специальными сдвоенным шинами”.
Скорость подъема погрузчиков с мачтой VFM/VFHM: с VFM [модели грузоподъемностью 2т, 2,5 т] 530 мм/с с грузо; 560 мм/с без груза.
[модель грузоподъемностью 3 т] 450 мм/с с грузо; 470 мм/с без груза.
с VFHM [модели грузоподъемностью 2 т, 2,5 т] 560 мм/с с грузом; 580 мм/с без груза.
[модель грузоподъемностью 3 т] 460 мм/с с грузо; 480 мм/с без груза.
Скорость опускания с мачтой VFM/VFHM: [модели грузоподъемностью 2 т, 2,5 т, 3т] 400 мм/с с грузо; 350 мм/с без груза.
Габаритная длина погрузчиков с мачтой VFM: На 15 мм длиннее, чем габаритная длина стандартных погрузчиков с мачтой VM.

Мачта с широким обзором

■Мачта с широким обзором VM

Модель мачты	Номинальная грузоподъемность в центре приложения нагрузки, равной 500 мм (кг)		Макс. высота вил	Габаритная высота мачты		Угол наклона вперед/назад	(1) Эксплуатационная масса (кг)	
	FG/D35T3S			Опущена	Поднята с опорной стенкой		FG35T3S	
	ПНЕВМАТИЧЕСКИЙ	UNIQUE (SE)	мм	мм	мм	градус	S	DD
VM250	3500	3500	2500	1885	3760	6-10	4770	4785
VM270	3500	3500	2700	1985	3960	6-10	4790	4805
VM300	3500	3500	3000	2135	4260	6-12	4820	4835
VM330	3500	3500	3300	2285	4560	6-12	4850	4865
VM350	3500	3500	3500	2385	4760	6-12	4870	4885
VM375	3500	3500	3750	2510	5010	6-6 *6-12	4890	4905
VM400	3500	3500	4000	2685	5260	6-6 *6-12	4960	4975
VM425	3500	3500	4250	2810	5510	6-6 *6-12	4985	5000
VM450	3400	3450	4500	2935	5760	6-6 *6-12	5005	5020
VM475	3400	3400	4750	3060	6010	6-6	5030	5045
VM500	3300	3350	5000	3185	6260	6-6	5055	5070
VM550	*3200	*3200	5500	3485	6760	*3-6	—	5160
VM600	*2400	*2400	6000	3735	7260	*3-6	—	5205

ПРИМЕЧАНИЕ : (1) Масса для дизельной модели: +120 кг (QD32)

■Полностью свободная 2-ступенчатая мачта с широким обзором VFM

Модель мачты	Номинальная грузоподъемность в центре приложения нагрузки, равной 500 мм (кг)		Макс. высота вил	Габаритная высота мачты		(2)Свободный подъем с опорной стенкой	Угол наклона вперед/назад	(3) Эксплуатационная масса (кг)	
	FG/D35T3S			Опущена	(1)Поднята с опорной стенкой			FG35T3S	
	ПНЕВМАТИЧЕСКИЙ	UNIQUE (SE)	мм	мм	мм	мм	градус	S	DD
VFM250	3500	3500	2500	1885	3760	655	6-10	4860	4875
VFM270	3500	3500	2700	1985	3960	755	6-10	4880	4895
VFM300	3500	3500	3000	2135	4260	905	6-12	4910	4925
VFM330	3500	3500	3300	2285	4560	1055	6-12	4945	4960
VFM350	3500	3500	3500	2385	4760	1155	6-12	4965	4980
VFM375	3500	3500	3750	2510	5010	1280	6-6 *6-12	4995	5010
VFM400	3500	3500	4000	2685	5260	1455	6-6 *6-12	5065	5080
VFM425	3500	3500	4250	2810	5510	1580	6-6 *6-12	5095	5110
VFM450	3400	3400	4500	2935	5760	1705	6-6 *6-12	5120	5135
VFM475	3300	3300	4750	3060	6010	1830	6-6	5145	5160
VFM500	3200	3250	5000	3185	6260	1955	6-6	5175	5190
VFM550	*3000	*3000	5500	3485	6760	2255	*3-6	—	5285
VFM600	*2400	*2400	6000	3735	7260	2505	*3-6	—	5340

ПРИМЕЧАНИЕ : (1) Для габаритной высоты погрузчиков без опорной стенки груза: -445 мм
(2) Для свободного подъема погрузчиков без опорной стенки груза: +445 мм
(3) Для эксплуатационной массы погрузчиков без опорной стенки груза: -30 кг
Масса для дизельной модели: +120 кг (QD32)

■Полностью свободная 3-ступенчатая мачта с широким обзором VFHM

Модель мачты	Номинальная грузоподъемность в центре приложения нагрузки, равной 500 мм (кг)		Макс. высота вил	Габаритная высота мачты		(2)Свободный подъем с опорной стенкой	Угол наклона вперед/назад	(3) Эксплуатационная масса (кг)	
	FG/D35T3S			Опущена	(1)Поднята с опорной стенкой			FG35T3S	
	ПНЕВМАТИЧЕСКИЙ	UNIQUE (SE)	мм	мм	мм	мм	градус	S	DD
VFHM360	3500	3500	3600	1885	4860	655	6-6 *6-10	4975	4990
VFHM400	3500	3500	4000	2010	5260	780	6-6 *6-10	5010	5025
VFHM435	3500	3500	4350	2135	5610	905	6-6 *6-10	5040	5055
VFHM480	3400	3400	4800	2285	6060	1055	6-6 *6-10	5080	5095
VFHM500	3300	3300	5000	2385	6260	1155	6-6 *6-10	5110	5125
VFHM540	2600 *3200	2700 *3200	5400	2510	6660	1280	3-6 *3-6	5140	5155
VFHM600	1600 *2400	2000 *2400	6000	2735	7260	1505	3-6 *3-6	5250	5265
VFHM650	*2000	*2000	6500	2950	7760	1720	*3-3	—	5330
VFHM700	*1600	*1600	7000	3170	8260	1940	*3-3	—	5390

ПРИМЕЧАНИЕ : (1) Для габаритной высоты погрузчиков без опорной стенки груза: -530 мм
(2) Для свободного подъема погрузчиков без опорной стенки груза: +530 мм
(3) Для эксплуатационной массы погрузчиков без опорной стенки груза: -30 кг
Масса для дизельной модели: +120 кг (QD32)

ПРИМЕЧАНИЕ :
Номинальная грузоподъемность с (*): означает номинальную грузоподъемность погрузчиков со сдвоенными передними шинами.
Скорость подъема погрузчиков с мачтой VFM/VFHM: с VFM 390 мм/с с грузом; 410 мм/с без груза.
с VFHM 450 мм/с с грузом; 470 мм/с без груза.
Скорость опускания с мачтой VFM/VFHM: 440 мм/с с грузом; 380 мм/с без груза.
Габаритная длина погрузчиков с мачтой VFHM: На 15 мм длиннее, чем габаритная длина стандартных погрузчиков с мачтой VM/VFM.

СТАНДАРТНОЕ ОБОРУДОВАНИЕ И ДОПОЛНИТЕЛЬНЫЕ ПРИНАДЛЕЖНОСТИ

[Оборудование]
- Регулируемое сиденье ORS с ремнем безопасности
- Не содержащий асбеста материал тормозных колодок
- Цилиндрическая защелка капота с функцией запирания
- Воздушный фильтр Donaldson циклонного сухого типа
- Сцепное устройство
- Долговечная защитная крыша с пластиковым щитом
- Система автоподогрева двигателя (Дизельный)
- Устройство повышения оборотов холостого хода двигателя (бензинового)
- Клапан-регулятор потока
- Водяной отстойник топлива (Дизельный)
- Полное гидрообъемное рулевое управление
- Полностью транзисторное зажигание (бензинового)
- Щуп масла для гидравлической системы
- Система блокировки[1)]
- Каретки ITA Класс III
- Промышленные пневматические шины с J-образными ребрами
- Отсечной клапан контура подъема
- Опорная стенка грузка
- Бачок охлаждающей жидкости радиатора
- Фильтр возвратного контура масла гидравлической системы
- Сетчатый фильтр всасывания масла гидравлической системы
- Клапан блокировки наклона
- Щуп масла коробки передач (Коробка передач с переключением под нагрузкой)
- Масляный фильтр коробки передач (Коробка передач с переключением под нагрузкой)
- Двухступенчатая мачта с широким обзором (VM300)
- 1070-мм вилы
- 2-камерный распределительный клапан с предохранительным клапаном

[Органы управления]
- Рычаг управления переключением (изменение направления движения)
- Рычаги подъема и наклона
- Многофункциональный рычаг переключения с механизмом автоматического выключения (света и указателя поворота)
- Рычаг стояночного тормоза с блокировкой
- Рулевая колонка с регулируемым наклоном
- Механизм безопасности нейтрального положения

[Дополнительные принадлежности]
- Поручень для облегчения входа
- Зуммер заднего хода
- Лампочки заднего хода
- Напольный коврик повышенной комфортности
- Съемный и переносной ящик для перчаток
- Электрический звуковой сигнал
- Передние комбинированные осветительные приборы (указатели поворота, зазор)
- Передние фары – для движения
- Высоко расположенные задние комбинированные осветительные приборы
- Набор инструментов оператора
- Держатель для ручки / Подстаканник
- Боковые зеркала заднего вида

[Приборы и переключатели]
- Индикатор зарядки
- Предупреждающий индикатор давления моторного масла
- Указатель уровня топлива
- Индикатор накала (Дизельный)
- Счетчик времени работы
- Ключ зажигания для остановки двигателя (Дизельный)
- Переключатель безопасности нейтрального положения
- Указатель водоотстойника топлива (Дизельный)
- Указатель температуры воды

ДОПОЛНИТЕЛЬНЫЕ ПРИСПОСОБЛЕНИЯ ГРУЗОВОЙ СИСТЕМЫ

- Длина других вил
- Втулка удлинения вил другой длины
- Захват для тюков (LG)
- Захват для картона (2-3 т) (CLG)
- Рычаг крана (CA)
- Drum clamp (2-3 т) (DLG)
- Вилочный захват (2-3 т) (FLG)
- Позиционер вил гидравлического типа (крюкового / интегрального типа) (FS)
- Позиционер вил ручного типа
- Высокая и широкая опорная стенка груза
- Наклоняемые вилы / ковш (HFS)
- Устройство для толкания-втягивания груза (2-3 т) (PPC)
- Стабилизатор груза (2-3 т) (STA)
- Шток (RA)
- Поворотный вилочный захват (крюкового / интегрального типа) (RF)
- Поворотный захват для рулона бумаги (крюкового / интегрального типа) (PR)
- Узел выноса (крюкового / интегрального типа) (SS)
- Крюк с втулкой
- Вилочная каретка широкого типа
- Полностью свободная 2-ступенчатая мачта с широким обзором (VFM)
- Полностью свободная 3-ступенчатая мачта с широким обзором (VFHM)
- Полностью свободная 2-ступенчатая мачта с 4-мя цил. Мачта (VFW) (2-3 т)
- Полностью свободная 3-ступенчатая мачта с 4-мя цил. Мачта (VFHW) (2-3 т)

ПРИМЕЧАНИЕ: 1) Стандартное оборудование для спецификации EXE/EXN

ДОПОЛНИТЕЛЬНОЕ ОБОРУДОВАНИЕ И ПРИНАДЛЕЖНОСТИ

[Оборудование]
- Дополнительные гидравлические модули клапанов (макс. 5 золотников)
- Кабина – тип панели (SCBPA)
- Централизованная система смазки (CL)
- Цветные шины (белые, зеленые)
- Двухэлементный воздушный фильтр (ADE)
- Глушитель с катализатором для очистки выхлопных газов (EPM) (Дизельный)
- Кнопочное управление гидравлическими клапанами (FIT)
- Комплект для работы в рыбной отрасли (FC) (2-3 т)
- Передние сдвоенные ведущие колеса (DD/SDD)
- Полностью открытая кабина (AW 061)
- Обогреватель (HR)
- Радиатор и обогреватель (DEF)
- Радиатор большого объема – Модель большой мощности (RAD PF2)
- Система блокировки[1)] (SIL)
- Механизм блокировки подъема (VLL)
- Клапан измерения нагрузки (VLS)
- Только LPG / Комплект для работы на двух видах топлива (LPG-бензин)
- Дифференциал без проскальзывания (Коробка передач с переключением под нагрузкой)
- Гидравлическая муфта (Механическая коробка передач)
- Верхняя система выпуска (TUE)
- Защитная крыша / Высокая
- Защитная крыша / Низкопрофильная
- Пластинчато-ребристый радиатор (RAD PF)
- Муфта с усилителем (Механическая коробка передач)
- Воздухозаборник фильтра предварительной очистки двигателя (CAK B) (бензинового)
- Противопылевой сетчатый фильтр радиатора (тонкий, со средними ячейками)
- Глушитель со снижением дымности/искрогасителем (Дизельный)
- Стальная кабина – закрытого типа (SCB001)
- Синхронизированный механизм рулевого управления (SRS)
- Амортизирующая шина (SE)
- Стеклоочиститель переднего стекла

[Дополнительные принадлежности]
- Краска для подкрашивания
- Огнетушитель (FE)
- Задний рабочий свет (RWL)
- Вращающийся предупредительный сигнал (RLY/RLR)
- Кожухи наклонного цилиндра (TLB)

[Приборы и переключатели]
- Амперметр (AM)
- Контрольно-индикаторный блок (уровень топлива, уровень электролита в аккумуляторе, уровень охлаждающей жидкости, стояночный тормоз, воздушный фильтр, ремень безопасности)
- Спидометр (SM)
- Указатель давления масла гидротрансформатора (TPM)
- Указатель температуры масла гидротрансформатора (Коробка передач с переключением под нагрузкой)

Прочее по требованию

ПРИМЕЧАНИЕ :
- Соответствует следующим основным стандартам и условиям:
  ISO 1074 Автопогрузчики с противовесом, испытания на устойчивость и безопасность (Междунар.)
  ISO 3691 Машины внутризаводского транспорта – правила техники безопасности
  JIS D6001 Промышленные автопогрузчики (Япония)
  JIS D6011 Испытания на устойчивость и безопасность (Япония)
- Надголовный защитный козырек соответствует требованиям ISO 6055, JIS 6021
- В соответствии с положениями Указаний по охране труда в машиностроении 98/37/EC с дополнениями и изменениями, и Национального имплементирующего законодательства:
  (Для погрузчиков, разработанных для европейских и скандинавских стран)
- Технические характеристики могут изменяться без предварительного уведомления и могут отличаться в зависимости от рынка.
  Для получения дополнительной информации обратитесь к представителю компании TCM.

ДОРОЖНЫЙ ПРОСВЕТ	FD / FG20-25 FHG20-25	FD / FG30 FHG30	FD/FG35T3S
	мм	мм	мм
Мачта	110	140	145
Рама	120	145	190
Передний мост	125	145	165
Задний мост	150	175	185
Противовес	155	185	225

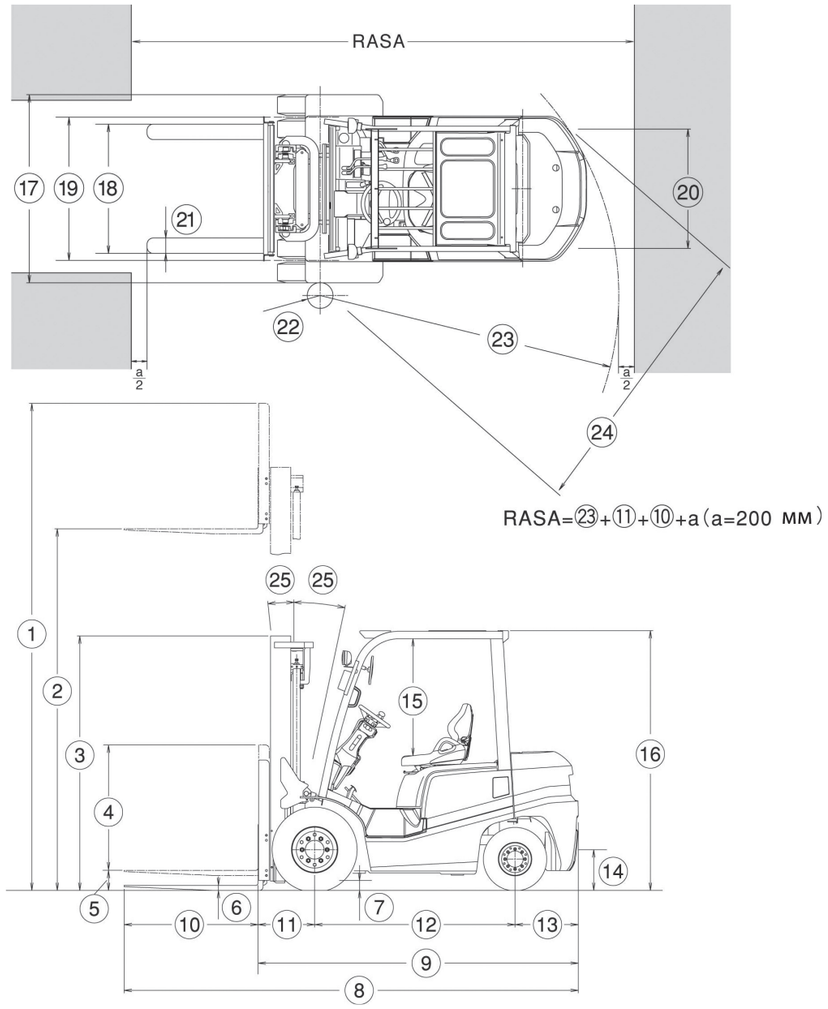

РАСПРЕДЕЛЕНИЯ НАГРУЗКИ 2 – 3,5 тонны

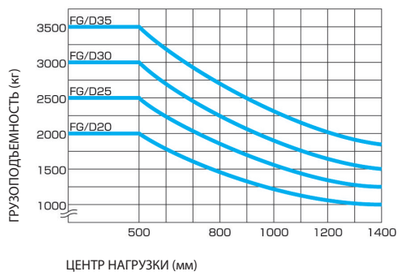

РАСПРЕДЕЛЕНИЯ НАГРУЗКИ 2 – 3 тонны (Высокая мощность)

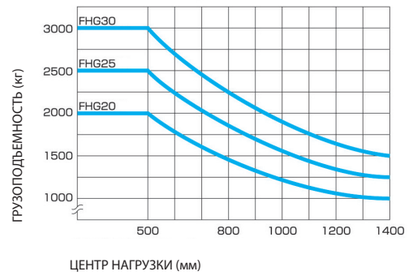

СТАНДАРТНЫЕ РАЗМЕРЫ

■СТАНДАРТНЫЕ РАЗМЕРЫ

	Модель	FD / FG20 FHG20	FD / FG25 FHG25	FD / FG30 FHG30	FD/FG35T3S
		мм	мм	мм	мм
①	Габаритная высота, вилы подняты (с опорной стенкой груза)	4030	4030	4260	4255
②	Максимальная высота вил	3000	3000	3000	3000
③	Высота мачты, с опущенными вилами	2030	2030	2075	2135
④	Высота опорной стенки груза	1000	1000	1220	1220
⑤	Свободный подъем	110	110	165	170
⑥	Толщина вил	40	40	45	50
⑦	Дорожный просвет (передний мост)	125	125	145	145/165
⑧	Габаритная длина (с вилами)	3555	3625	3775	3870
⑨	Длина до передней части вил	2485	2555	2705	2800
⑩	Длина вил	1070	1070	1070	1070
⑪	Расстояние расположения груза (от центральной линии передней оси до передней поверхности вил)	450	450	480	495
⑫	Колесная база	1600	1600	1700	1700
⑬	Задний свес	435	505	525	605
⑭	Высота расположения штифта сцепки	530	530	560	610
⑮	Габарит надголовного защитного козырька (от чашки сиденья) **	1005	1005	1005	1005
⑯	Габаритная высота (надголовного защитного козырька) **	2070	2070	2090	2140
⑰	Габаритная ширина	1150	1150	1225	1290
⑱	Ширина разведения вил (внешняя)	245 - 1020	245 - 1020	250 - 1090	300 - 1090
⑲	Протектор (передние шины)	970	970	1000	1060
⑳	Протектор (задние шины)	970	970	970	970
㉑	Ширина вил	122	122	125	150
㉒	Внутренний радиус поворота	160	160	200	200
㉓	Внешний радиус поворота	2170	2240	2400	2470
㉔	Минимальная ширина проезда под прямым углом	2210	2230	2330	2390/2380
㉕	Угол наклона (вперед-назад)	6˚ - 12˚	6˚ - 12˚	6˚ - 12˚	6˚ - 12

ПРИМЕЧАНИЕ : ** Погрузчики для экспорта в Океанию (EXC), Европу (EXE) и Скандинавию (EXN): +60 мм

■РАЗМЕРЫ С ПЕРЕДНИМИ СДВОЕННЫМИ ВЕДУЩИМИ КОЛЕСАМИ (поставляется отдельно)

	Модель	FD / FG20 FHG20	FD / FG25 FHG25	FD / FG30 FHG30	FD/FG35T3S
	Размер шины (передние сдвоенного типа: DD)	4 x 5.50-15-8PR(I)		4 x 6.00-15-10PR(I)	
		мм	мм	мм	мм
⑰	Габаритная ширина	1480	1480	1520	1600
⑲	Протектор (передние шины)	1130	1130	1170	1230
㉒	Внутренний радиус поворота	100	100	100	100
㉓	Внешний радиус поворота	2240	2310	2430	2540
㉔	Минимальная ширина проезда под прямым углом	2320	2340	2445	2500

	Размер шины (передние сдвоенного типа: SDD)	4 x 7.00 -12-12PR(I)		4 x 28 x 9-15-12PR(I)	—
		мм	мм	мм	мм
⑰	Габаритная ширина	1590	1590	1750	—
⑲	Протектор (передние шины)	1190	1190	1260	—
㉒	Внутренний радиус поворота	100	100	100	—
㉓	Внешний радиус поворота	2280	2350	2500	—
㉔	Минимальная ширина проезда под прямым углом	2370	2380	2490	—

Компания TCM оставляет за собой право изменять продукты или их технические характеристики, не неся за это какой-либо ответственности.
Эти продукты и их технические характеристики могут быть изменены без предулреждения.
Фотоснимки и иллюстрации могут содержать или могут не содержать изображения дополнительного оборудования и принадлежностей.
Функции и технические характеристики могут изменяться в зависимости от страны.
Технические данные и размеры могут отклоняться от номинальных значыений.

ISO 9001 Certification
(TCM Shiga Plant)

ISO 14001 Certification
(TCM Shiga Plant)

Произведено

TCM CORPORATION

1-15-10, Kyomachi-bori, Nishi-ku,
Osaka, 550-0003, Japan
TEL : +81-6-7669-8906
FAX : +81-6-7669-8916
www.tcmglobal.net

Дистрибьютор

CATALOGUE No. FS16-2B0(C240)/R(SP)
Printed in Japan SI-1012030-04